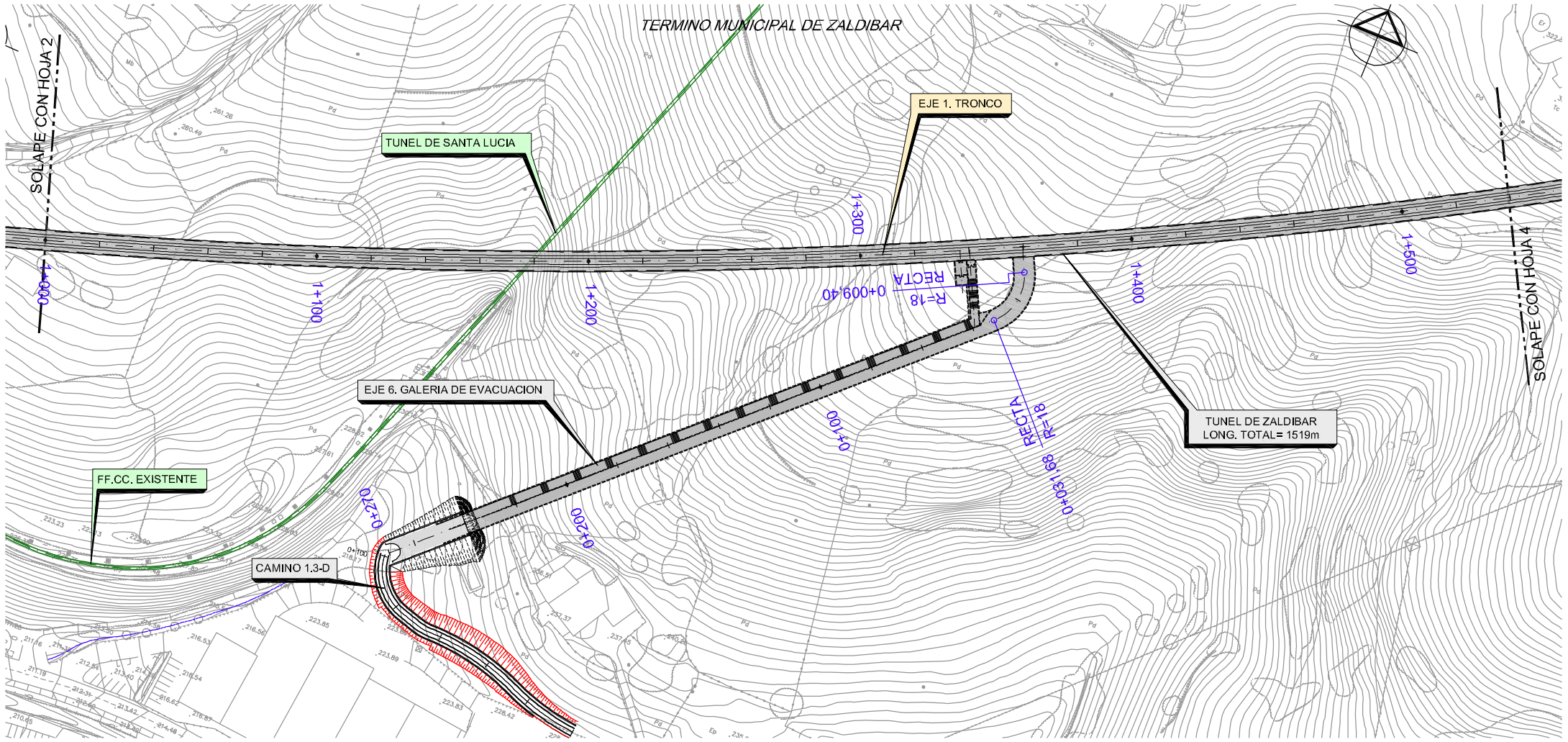

PLANTA
ESCALA 1:1000

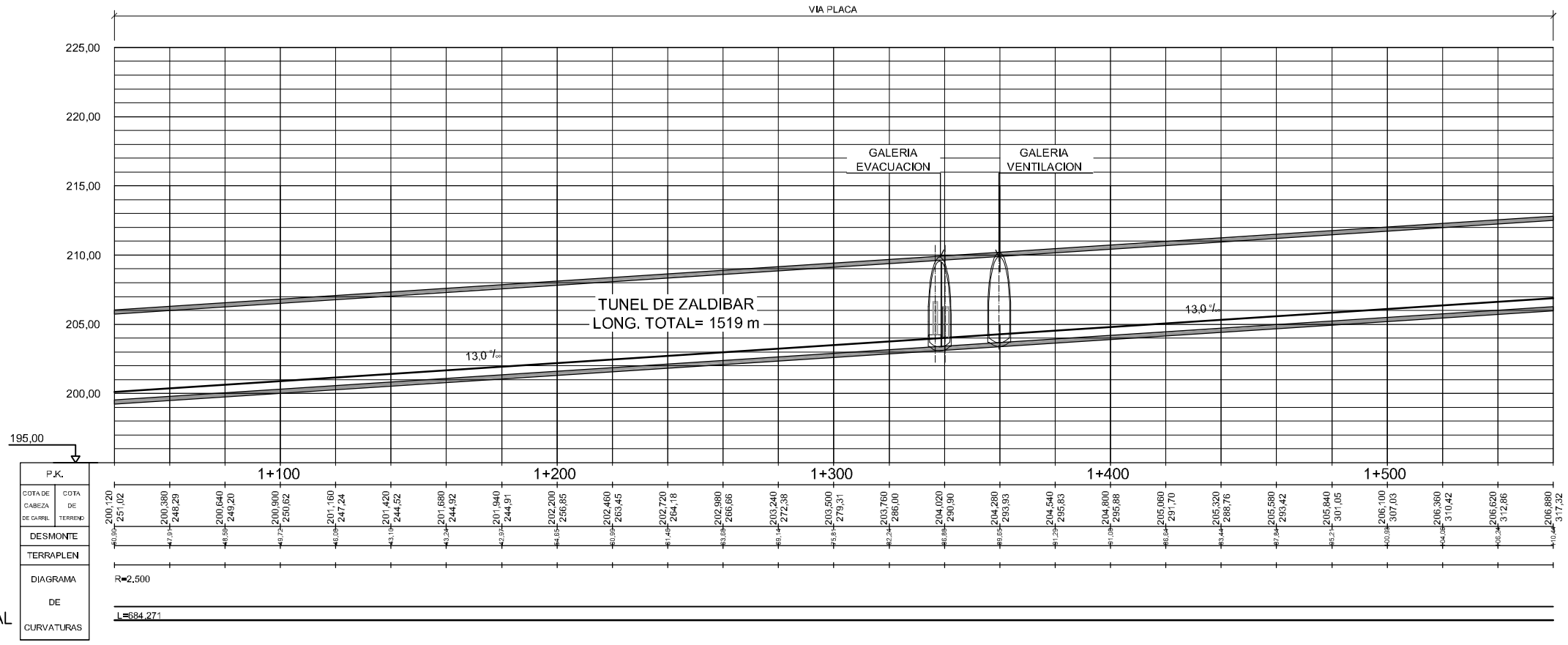

PERFIL LONGITUDINAL
ESCALA H 1:1000
V 1: 200

OHARRAK:
NOTAS:

CUADRO TIPO DE APARATOS DE VIA		
DESVIO Nº	TIPO DE APARATO	SECCION TIPO
1	DSMH–C–54E1–300–1–11–CC–I–TC	BALASTO
2	DSMH–C–54E1–300–1–11–CC–I–TC	BALASTO
E3/4	ESML–C(PAD)–54E1–300–1:14–CR–I–3200	PLACA
5	DSML–C(PAD)–54E1–380–1:8–S	PLACA
6	DSMH–C–54E1–300–1–11–CC–D–TC	BALASTO

NOTA:
– EL DESVIO 2 PERTENECE AL DESVIO PROVISIONAL DE ZALDIBAR Y EL E3/4 PERTENECE A LA FASE 2.

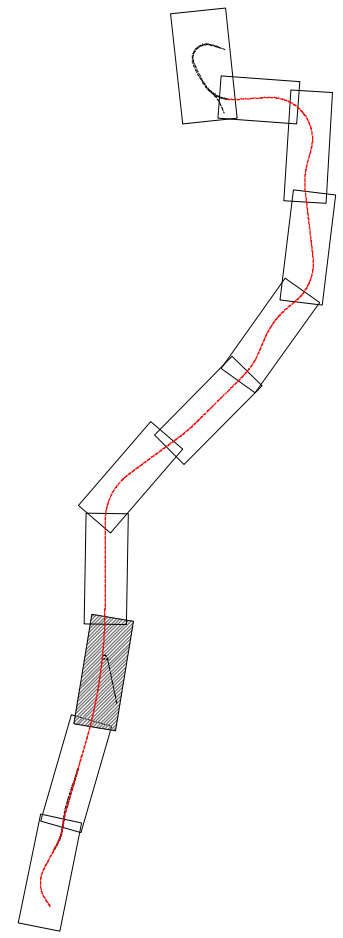

REV.	CLASE DE MODIFICACION	FECHA	NOMBRE	COMP.	OBRA

BERRIKUSPENAK / REVISIONES

DATA / FECHA
OCTUBRE 2009

AHOLKULARIA / CONSULTOR
ESTEYCO GERNIKA ESTEYCO

INGENIARI EGILEA
INGENIERO AUTOR
JESUS BUESA BLANCO
Col Nº 5951

AHOLKULARIA ERREFERENTZIA
REFERENCIA CONSULTOR

ERREFERENTZIA
REFERENCIA

EUSKO JAURLARITZA GOBIERNO VASCO
ETXEBIZITZA, HERRI LAN ETA GARRAIO SAILA
DEPARTAMENTO DE VIVIENDA, OBRAS PÚBLICAS Y TRANSPORTES

euskal trenbide sarea
EGITASMOAREN EZTERKETA TA ZUZENKETA : INSPECCION Y DIRECCION DEL PROYECTO

ESKALA ORIGINALA:
ESCALA ORIGINAL
(DIN-A1)
1:1,000

0 10 20 30 40 50m
ESKALA GRAFIKOA
ESCALA GRAFICA

PROIEKTUAREN IZENBURUA
TITULO DEL PROYECTO
ESTUDIO INFORMATIVO DE LA VARIANTE DE TRAZADO DEL TRAMO ZALDIBAR-ERMUA DE LA LINEA FERREA BILBAO-DONOSTIA

PLANOAREN IZENBURUA
TITULO DEL PLANO
DEFINICION GEOMETRICA EN PLANTA Y ALZADO

PLANO-ZK / N. PLANO
3.2.1